VTD 50

Scambiatori
Serie VT

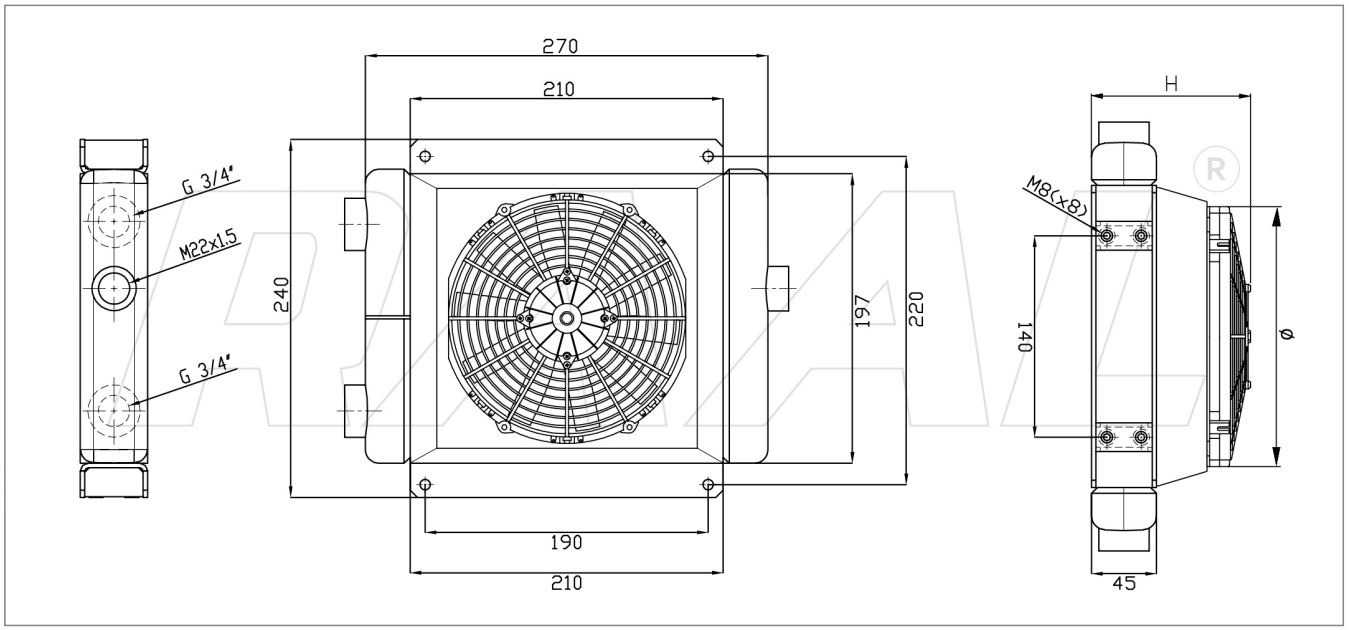

Gamma Scambiatori

Codice Prodotto	Tipologia Allestimento	Ingombro H	Ventola diam.	Portata Ventola m3/h	M.R. dm3	Potenza Assorbita
RUV100620000	NUDO	45	-	-	1,91	-
RUV100620011	12V Asp.	140	190	446	1,91	6,4 A
RUV100620012	12V Soff.	140	190	497	1,91	6,4 A
RUV100620021	24V Asp.	140	190	419	1,91	2,8 A
RUV100620022	24V Soff.	140	190	505	1,91	3,3 A
RUV100620031	230V-50/60Hz Asp.	135	200	1025	1,91	0,34 A
RUV100620032	230V-50/60Hz Soff.	135	200	1025	1,91	0,13 A
RUV100620041	230/400V-50/60Hz 3FN Asp.	135	200	1020	1,91	0,13 A
RUV100620042	230/400V-50/60Hz 3FN Soff.	135	200	1020	1,91	0,30 A
RUV100620051	Pred. Hydraulic. Asp. (Supp. G1)	185	195	958	1,91	0,7 kW
RUV100620052	Pred. Hydraulic. Soff. (Supp. G1)	185	195	958	1,91	0,7 kW

Dati Tecnici

Range Minimo	Kw 2,6 : 5 lt
Range Massimo	Kw 6 : 40 lt

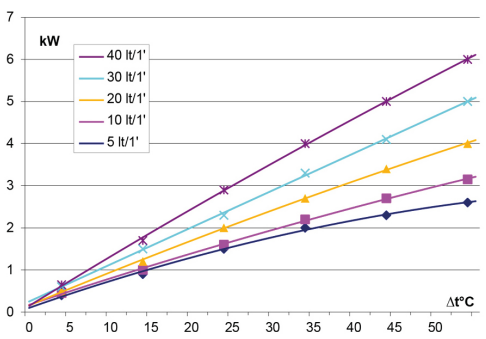

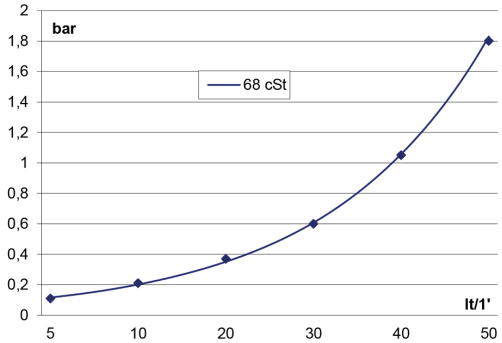

Le dimensioni di ingombro e le caratteristiche tecniche sono da considerarsi indicative, trattandosi di prodotti standard in contiuna evoluzione.

RAAL ITALIA s.r.l. Via G. Finati, 53 - 44124 Ferrara (ITA) C.F./P.IVA 01650320383
Tel: (+39) 0532.773637 Fax: (+39) 0532.776476 www.raal.it mail:info@raal.it