VTD 150

Scambiatori
Serie VT

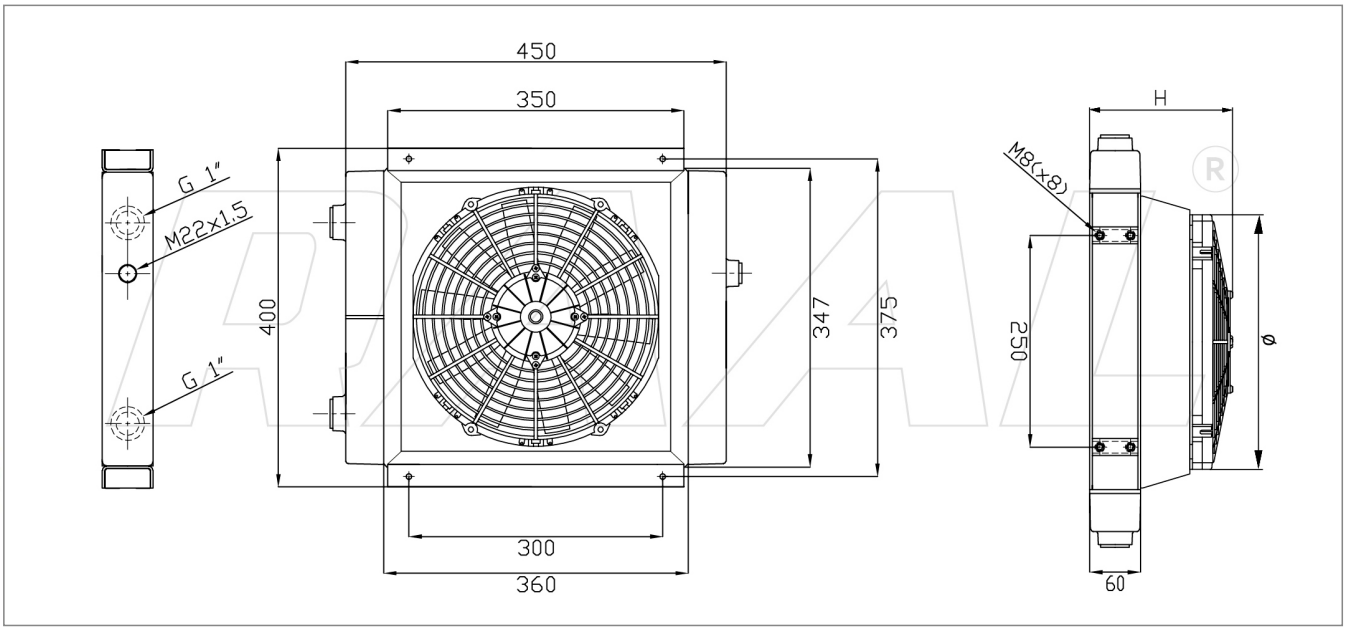

Gamma Scambiatori

Codice Prodotto	Tipologia Allestimento	Ingombro H	Ventola diam.	Portata Ventola m3/h	M.R. dm3	Potenza Assorbita
RUV100660000	NUDO	60	-	-	7,87	-
RUV100660011	12V Asp.	225	305	1839	7,87	16,5 A
RUV100660012	12V Soff.	225	305	1736	7,87	14,9 A
RUV100660021	24V Asp.	225	305	2161	7,87	10,3 A
RUV100660022	24V Soff.	225	305	2050	7,87	9,1 A
RUV100660031	230V-50/60Hz Asp.	190	300	3745	7,87	1,55 A
RUV100660032	230V-50/60Hz Soff.	190	300	3745	7,87	1,55 A
RUV100660041	230/400V-50/60Hz 3FN Asp.	190	300	3350	7,87	0,48 A
RUV100660042	230/400V-50/60Hz 3FN Soff.	190	300	3350	7,87	0,48 A
RUV100660051	Pred. Hydraulic. Asp. (Supp. G2)	240	300	3080	7,87	0,41 kW
RUV100660052	Pred. Hydraulic. Soff. (Supp. G2)	240	300	3080	7,87	0,41 kW

Dati Tecnici

Range Minimo	Kw 17 : 15 lt
Range Massimo	Kw 27 : 70 lt

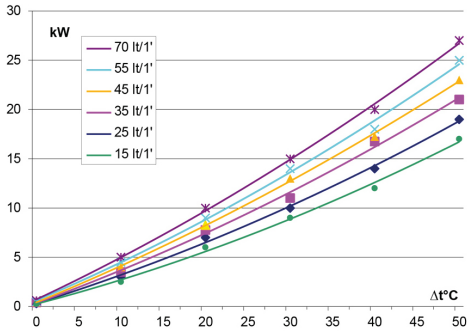

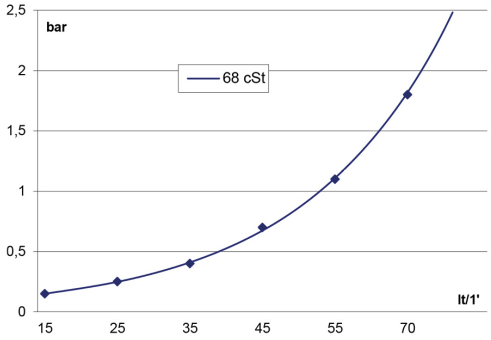

Le dimensioni di ingombro e le caratteristiche tecniche sono da considerarsi indicative, trattandosi di prodotti standard in contiuna evoluzione.

RAAL ITALIA s.r.l. Via G. Finati, 53 - 44124 Ferrara (ITA) C.F./P.IVA 01650320383
Tel: (+39) 0532.773637 Fax: (+39) 0532.776476 www.raal.it mail:info@raal.it