VTD 210

Scambiatori
Serie VT

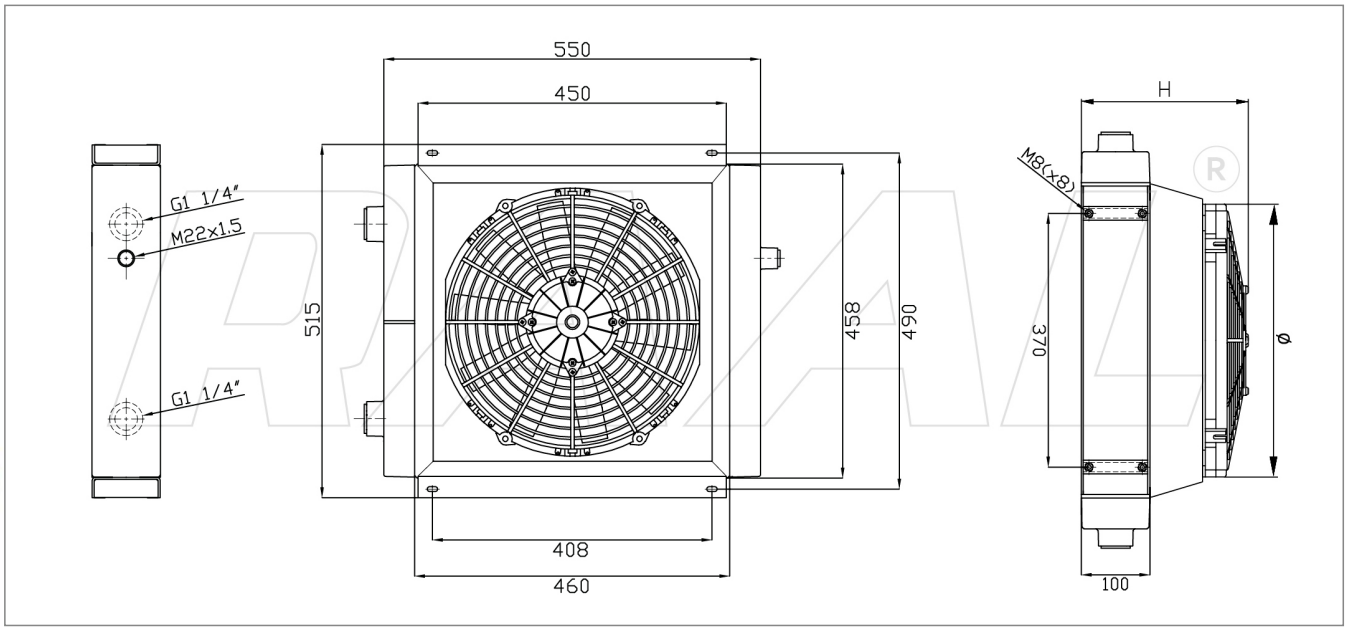

Gamma Scambiatori

Codice Prodotto	Tipologia Allestimento	Ingombro H	Ventola diam.	Portata Ventola m3/h	M.R. dm3	Potenza Assorbita
RUV100720000	NUDO	100	-	-	19,67	-
RUV100720011	12V Asp.	265	385	2212	19,67	16,0 A
RUV100720012	12V Soff.	265	385	2412	19,67	16,2 A
RUV100720021	24V Asp.	265	385	2577	19,67	9,3 A
RUV100720022	24V Soff.	265	385	2609	19,67	9,0 A
RUV100720031	230V-50/60Hz Asp.	265	400	4950	19,67	1,06 A
RUV100720032	230V-50/60Hz Soff.	265	400	4950	19,67	1,06 A
RUV100720041	230/400V-50/60Hz 3FN Asp.	265	400	4615	19,67	0,39 A
RUV100720042	230/400V-50/60Hz 3FN Soff.	265	400	4615	19,67	0,39 A
RUV100720051	Pred. Hydraulic. Asp. (Supp. G2)	285	400	7050	19,67	1,5 kW
RUV100720052	Pred. Hydraulic. Soff. (Supp. G2)	285	400	7050	19,67	1,5 kW

Dati Tecnici

Range Minimo	Kw 16 : 40 lt
Range Massimo	Kw 35 : 140 lt

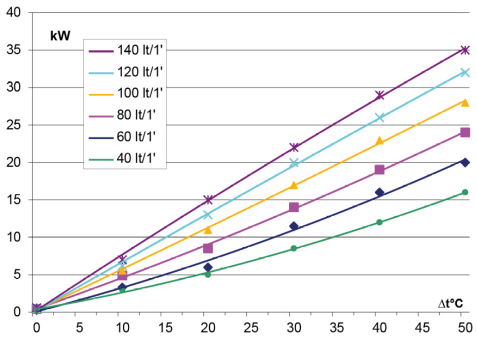

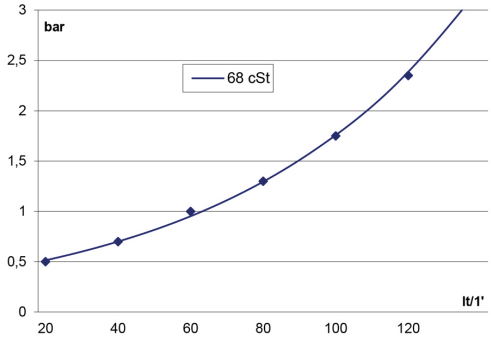

Le dimensioni di ingombro e le caratteristiche tecniche sono da considerarsi indicative, trattandosi di prodotti standard in contiuna evoluzione.

RAAL ITALIA s.r.l. Via G. Finati, 53 - 44124 Ferrara (ITA) C.F./P.IVA 01650320383
Tel: (+39) 0532.773637 Fax: (+39) 0532.776476 www.raal.it mail:info@raal.it