VTS 180

Scambiatori
Serie VT

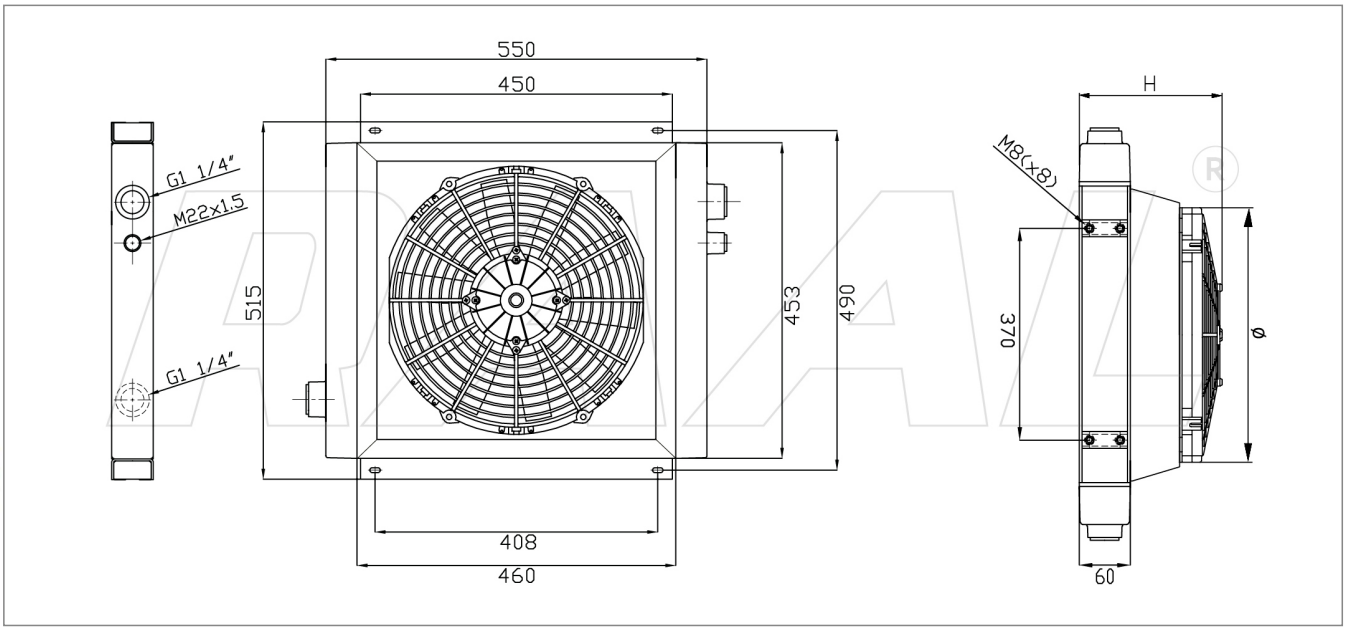

Gamma Scambiatori

Codice Prodotto	Tipologia Allestimento	Ingombro H	Ventola diam.	Portata Ventola m3/h	M.R. dm3	Potenza Assorbita
RUV100690000	NUDO	60	-	-	12,50	-
RUV100690011	12V Asp.	225	385	2212	12,50	16,0 A
RUV100690012	12V Soff.	225	385	2412	12,50	16,2 A
RUV100690021	24V Asp.	225	385	2577	12,50	9,3 A
RUV100690022	24V Soff.	225	385	2609	12,50	9,0 A
RUV100690031	230V-50/60Hz Asp.	225	400	4950	12,50	1,06 A
RUV100690032	230V-50/60Hz Soff.	225	400	4950	12,50	1,06 A
RUV100690041	230/400V-50/60Hz 3FN Asp.	225	400	4615	12,50	0,39 A
RUV100690042	230/400V-50/60Hz 3FN Soff.	225	400	4615	12,50	0,39 A
RUV100690051	Pred. Hydraulic. Asp. (Supp. G2)	245	400	7050	12,50	1,5 kW
RUV100690052	Pred. Hydraulic. Soff. (Supp. G2)	245	400	7050	12,50	1,5 kW

Dati Tecnici

Range Minimo	Kw 11 : 60 lt
Range Massimo	Kw 28 : 200 lt

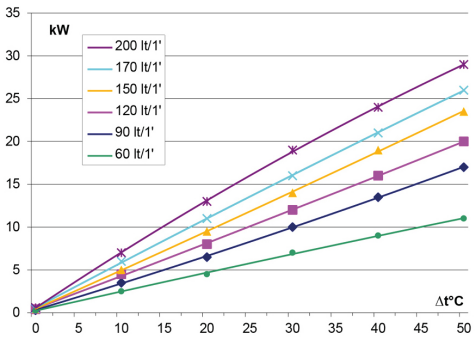

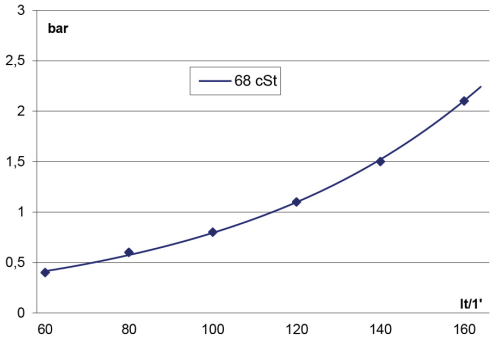

Le dimensioni di ingombro e le caratteristiche tecniche sono da considerarsi indicative, trattandosi di prodotti standard in contiuna evoluzione.

RAAL ITALIA s.r.l. Via G. Finati, 53 - 44124 Ferrara (ITA) C.F./P.IVA 01650320383
Tel: (+39) 0532.773637 Fax: (+39) 0532.776476 www.raal.it mail:info@raal.it