GRS 25

Scambiatori
Serie GR S/D

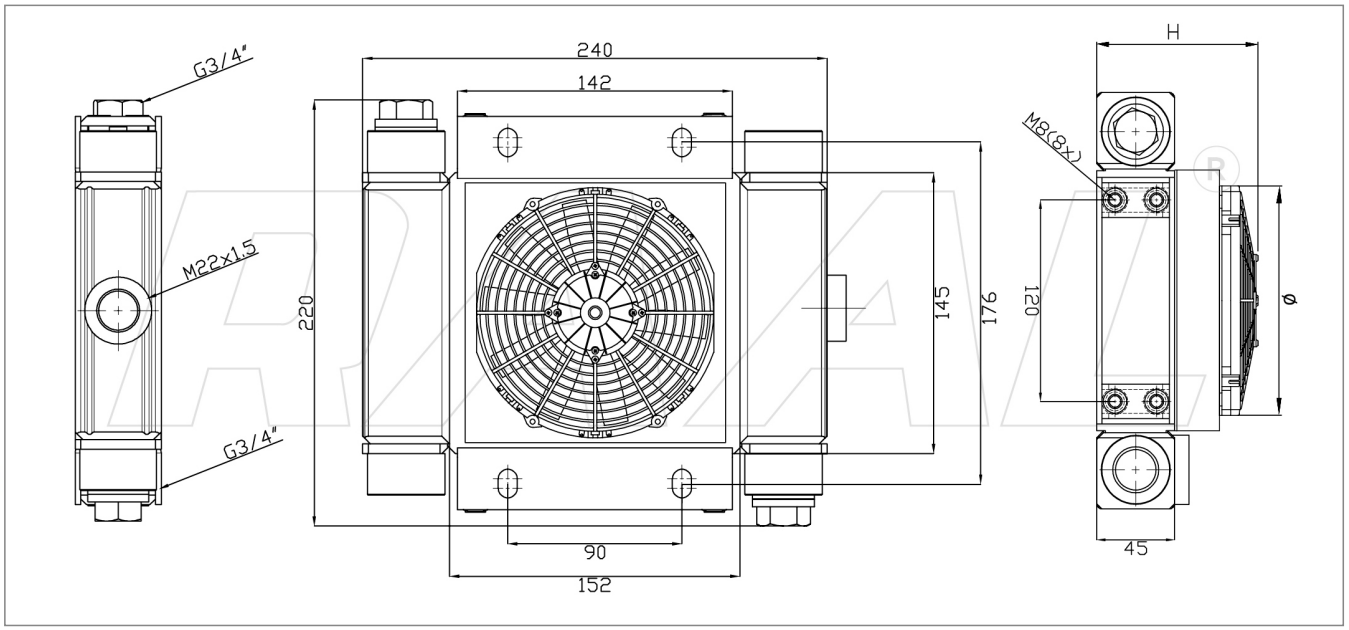

Gamma Scambiatori

Codice Prodotto	Tipologia Allestimento	Ingombro H	Ventola diam.	Portata Ventola m3/h	M.R. dm3	Potenza Assorbita
RU0189380000	NUDO	45	-	-	0,99	-
RU0189380011	12V Asp.	165	167	395	0,99	6,0 A
RU0189380012	12V Soff.	165	167	408	0,99	6,1 A
RU0189380021	24V Asp.	165	167	295	0,99	2,6 A
RU0189380022	24V Soff.	165	167	423	0,99	3,3 A
RU0189380031	230V-50/60Hz Asp.	155	170	565	0,99	0,23 A
RU0189380032	230V-50/60Hz Soff.	155	170	565	0,99	0,23 A
RU0189380041	230/400V-50/60Hz 3FN Asp.	155	170	535	0,99	0,9 A
RU0189380042	230/400V-50/60Hz 3FN Soff.	155	170	535	0,99	0,9 A
RU0189380051	Pred. Hydraulic. Asp. (Supp. G1)	205	195	880	0,99	0,6 kW
RU0189380052	Pred. Hydraulic. Soff. (Supp. G1)	205	195	880	0,99	0,6 kW

Dati Tecnici

Range Minimo	Kw 1,4 : 10 lt
Range Massimo	Kw 3 : 80 lt

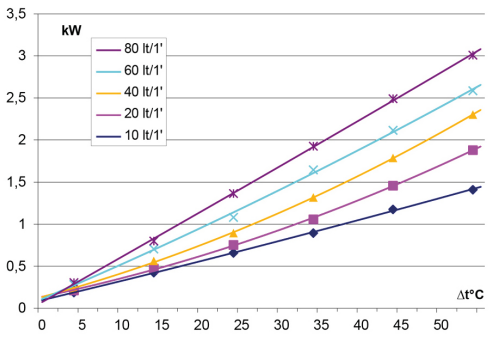

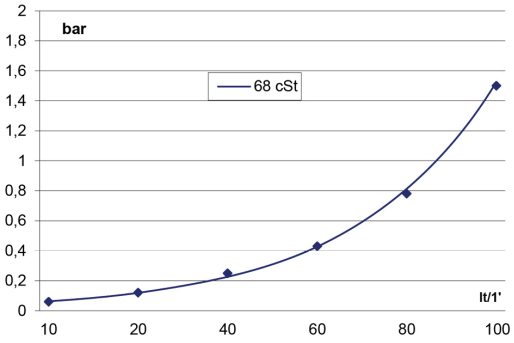

Le dimensioni di ingombro e le caratteristiche tecniche sono da considerarsi indicative, trattandosi di prodotti standard in contiuna evoluzione.

RAAL ITALIA s.r.l. Via G. Finati, 53 - 44124 Ferrara (ITA) C.F./P.IVA 01650320383
Tel: (+39) 0532.773637 Fax: (+39) 0532.776476 www.raal.it mail:info@raal.it