Carraro

Carraro 3800 HST - Motore LDW 1503 M.A. - H2O

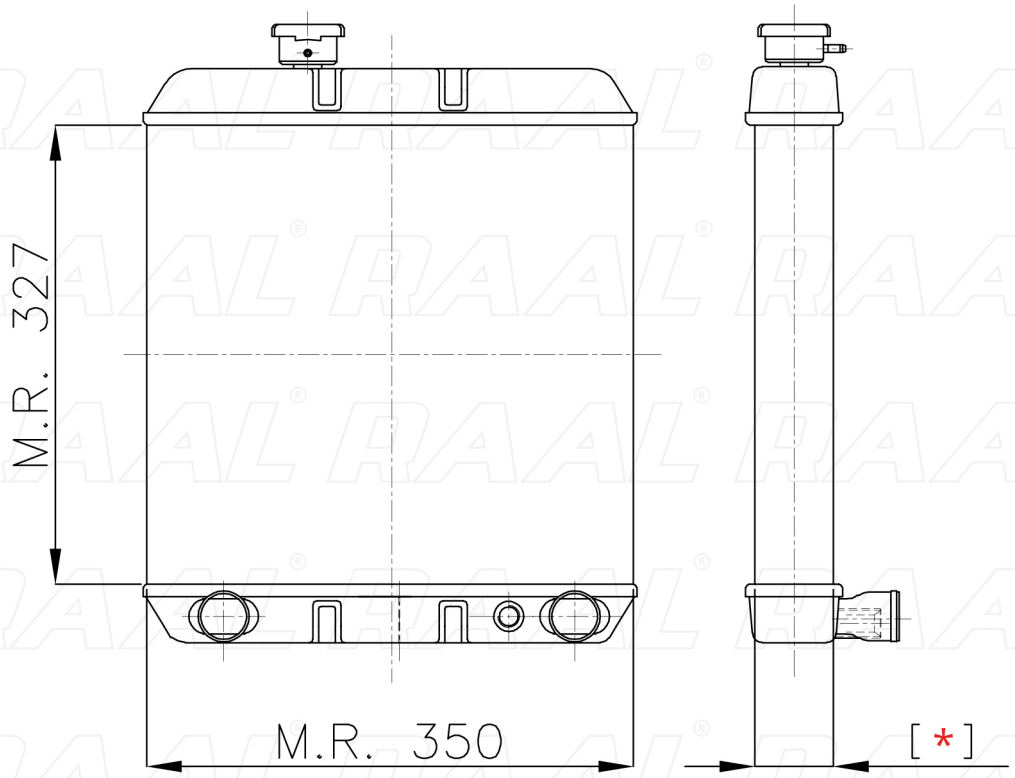

[*] Le dimensioni indicate sono da considerarsi indicative in quanto possono variare a seconda del sistema costruttivo / The shown dimensions are indcative because they can vary according to the construction system.

Informazioni prodotto / Product information

Marca / Brand	Carraro
Modello / Model	Carraro 3800 HST - Motore LDW 1503 M.A. - H2O
Codice RAAL ITALIA / Code	RA0CA0230018
O.E.M.	-
Massa Radiante (mm) / Core Dimension	327 x 350 x [*]
Tecnologia / Technology	Rame-Ottone / Copper-Brass

RAAL ITALIA s.r.l. Via G. Finati, 53 - 44124 Ferrara (ITA) C.F./P.IVA 01650320383
Tel: (+39) 0532.773637 Fax: (+39) 0532.776476 www.raal.it mail:info@raal.it