Carraro

Carraro C104 - 4 FILE

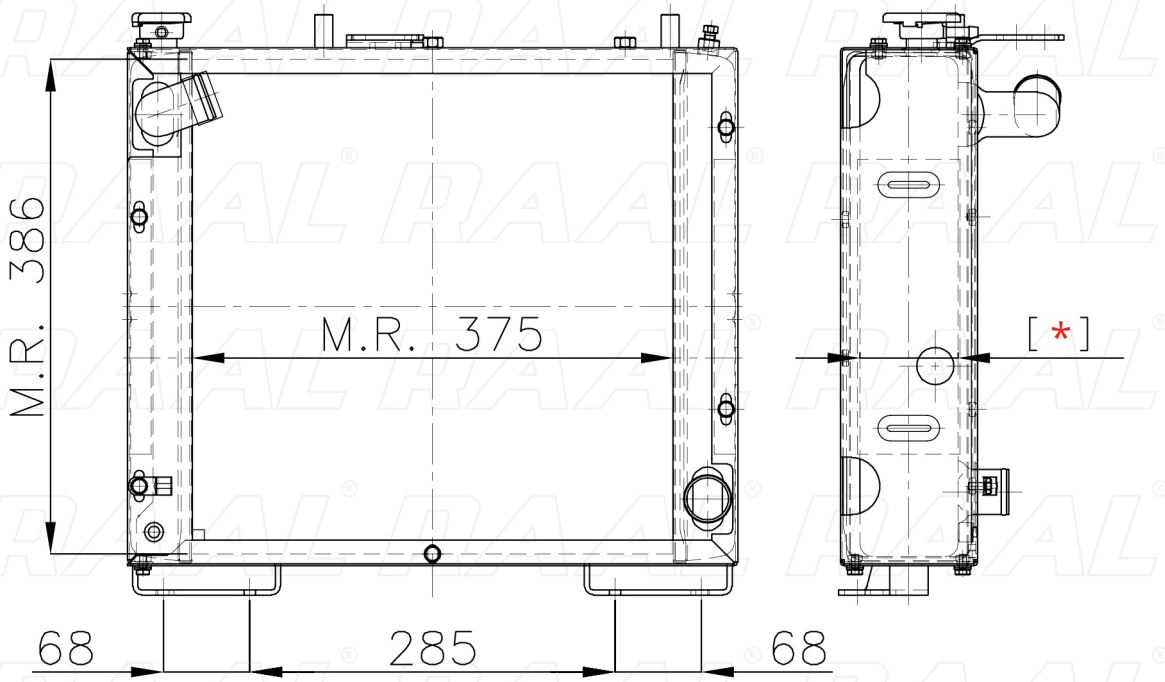

[*] Le dimensioni indicate sono da considerarsi indicative in quanto possono variare a seconda del sistema costruttivo / The shown dimensions are indcative because they can vary according to the construction system.

Informazioni prodotto / Product information

Marca / Brand	Carraro
Modello / Model	Carraro C104 - 4 FILE
Codice RAAL ITALIA / Code	RA0CA0230023
O.E.M.	47921104/05
Massa Radiante (mm) / Core Dimension	375 x 386 x [*]
Tecnologia / Technology	Rame-Ottone / Copper-Brass

RAAL ITALIA s.r.l. Via G. Finati, 53 - 44124 Ferrara (ITA) C.F./P.IVA 01650320383
Tel: (+39) 0532.773637 Fax: (+39) 0532.776476 www.raal.it mail:info@raal.it