Same

Same Frutteto 3 TRIPLO FLUSSO

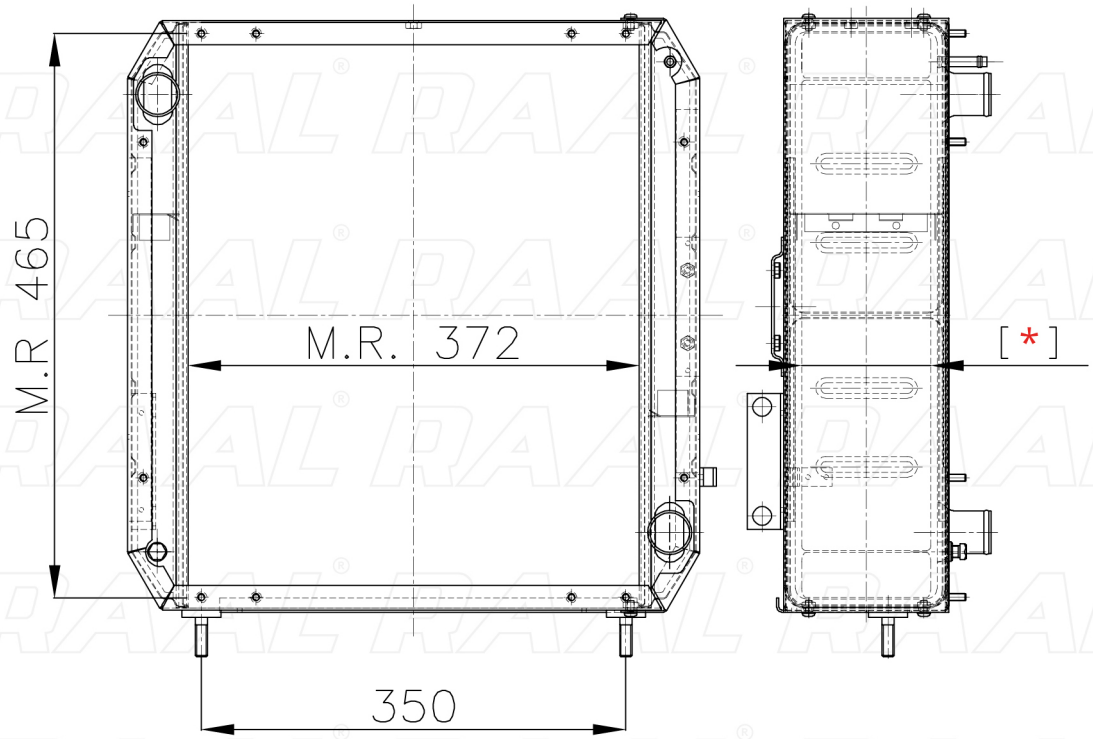

[*] Le dimensioni indicate sono da considerarsi indicative in quanto possono variare a seconda del sistema costruttivo / The shown dimensions are indcative because they can vary according to the construction system.

Informazioni prodotto / Product information

Marca / Brand	Same
Modello / Model	Same Frutteto 3 TRIPLO FLUSSO
Codice RAAL ITALIA / Code	RASLH0230041
O.E.M.	1384313
Massa Radiante (mm) / Core Dimension	372 x 465 x [*]
Tecnologia / Technology	Rame-Ottone / Copper-Brass

RAAL ITALIA s.r.l. Via G. Finati, 53 - 44124 Ferrara (ITA) C.F./P.IVA 01650320383
Tel: (+39) 0532.773637 Fax: (+39) 0532.776476 www.raal.it mail:info@raal.it